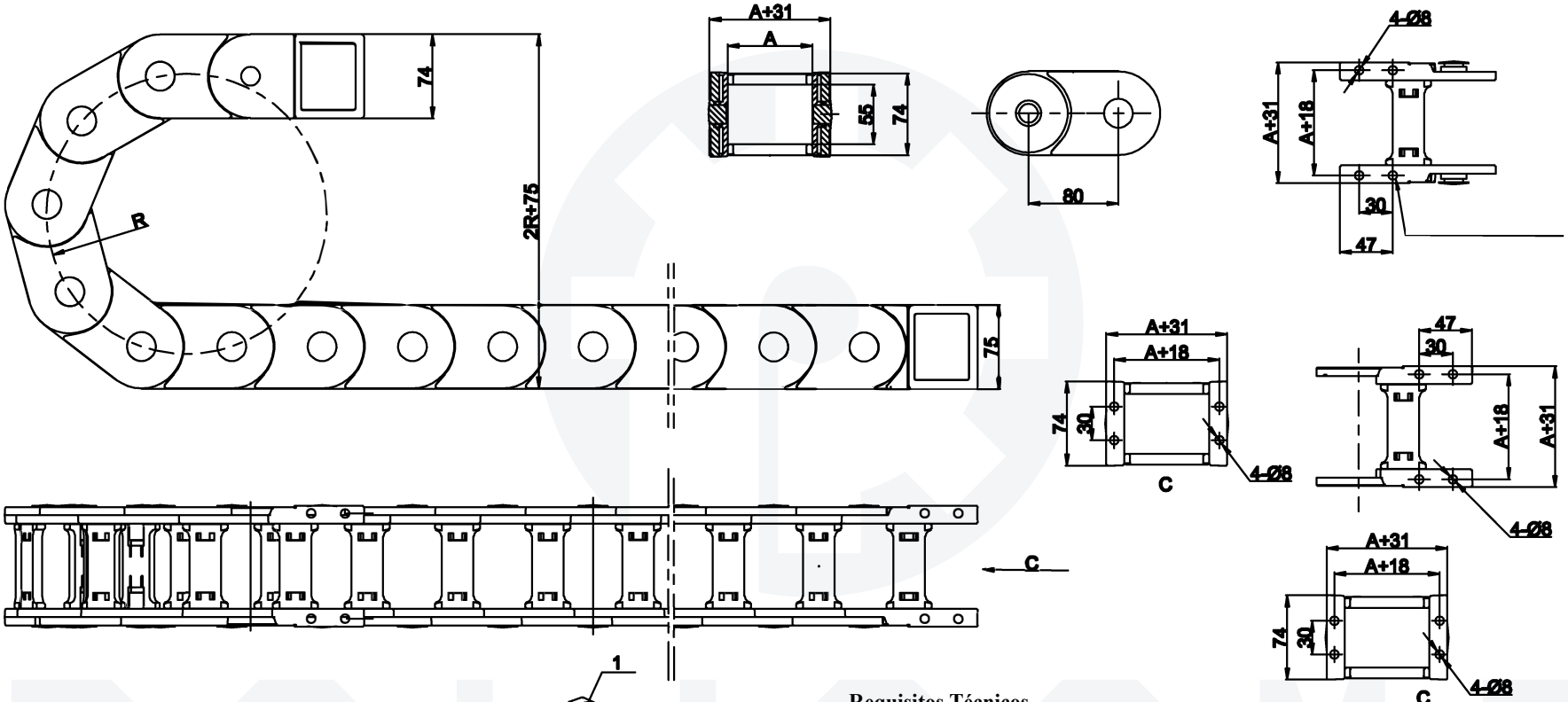

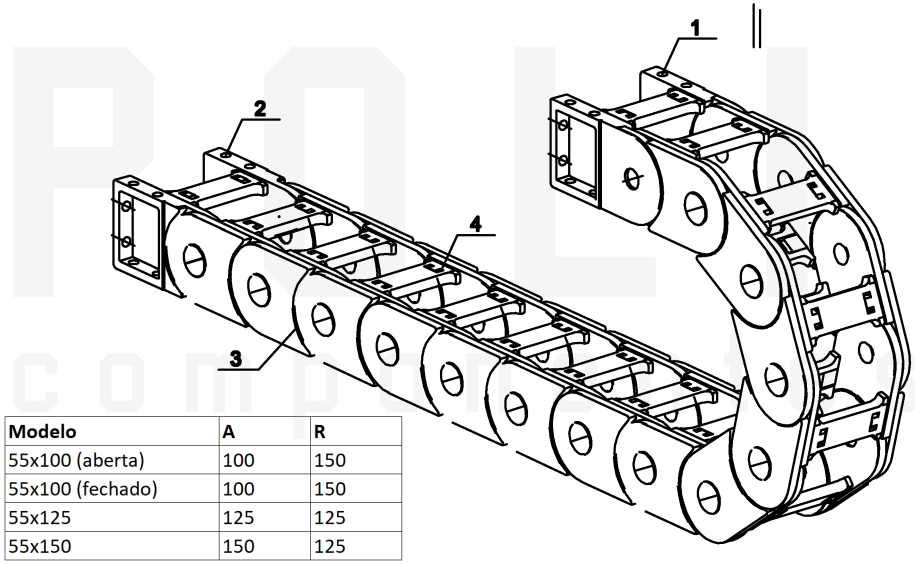

Requisitos Técnicos

1. Para saber o tamanho do furo de montagem, consulte o desenho ao lado;
2. Raio de curvatura opcional: R125, R150, R175, R200, R250, R300;
3. Largura interna opcional (ABERTA): 50mm, 60mm, 65mm, 75mm, 100mm, 125mm, 150mm, 200mm. (FECHADA): 50mm, 60mm, 65mm, 75mm, 100mm, 125mm, 150mm;
4. Pode ser customizado sob encomenda.

Modelo	A	R
55x100 (aberta)	100	150
55x100 (fechado)	100	150
55x125	125	125
55x150	150	125

POLICOMP
componentes industriais